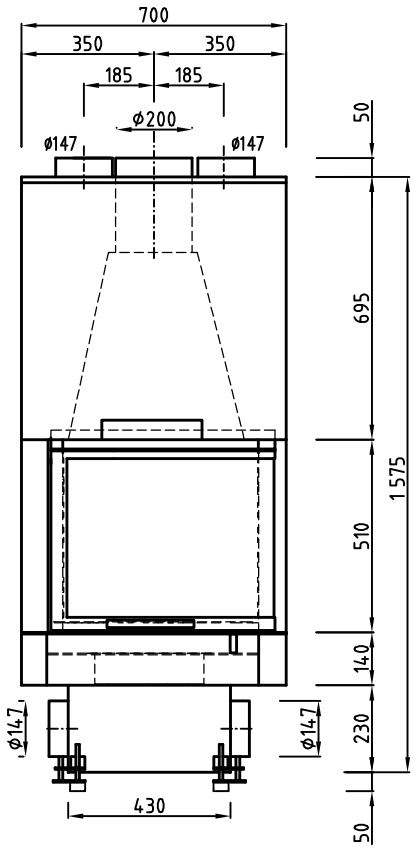

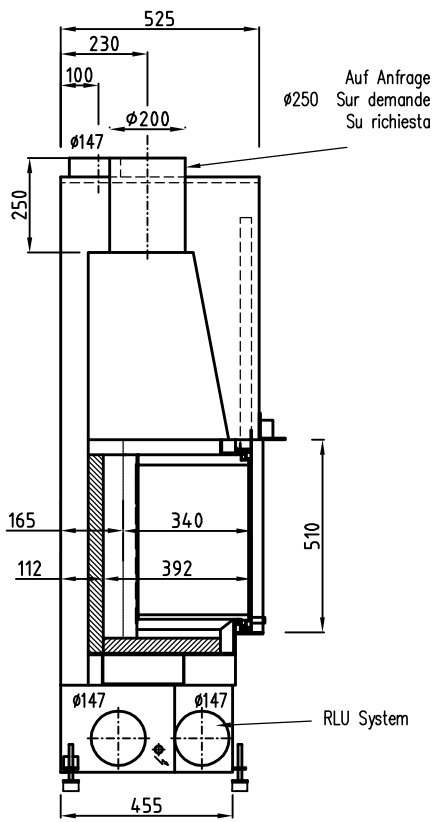

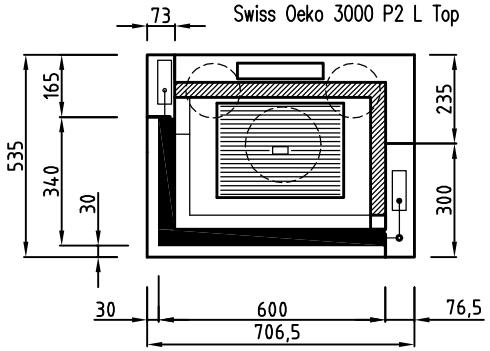

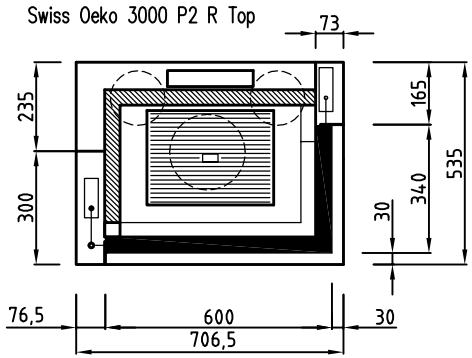

* Türe total versenkbar
* porte entièrement invisible et rabattable
* porta completamente a scomparsa

* Glas 1-teilig
* vetro unico – Frontale – Laterale piegato
* vitre céramique pliée