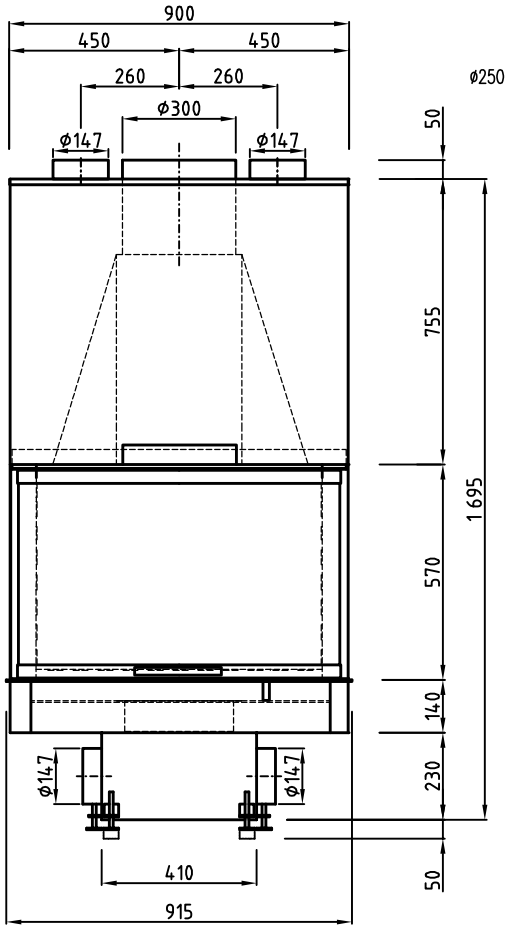

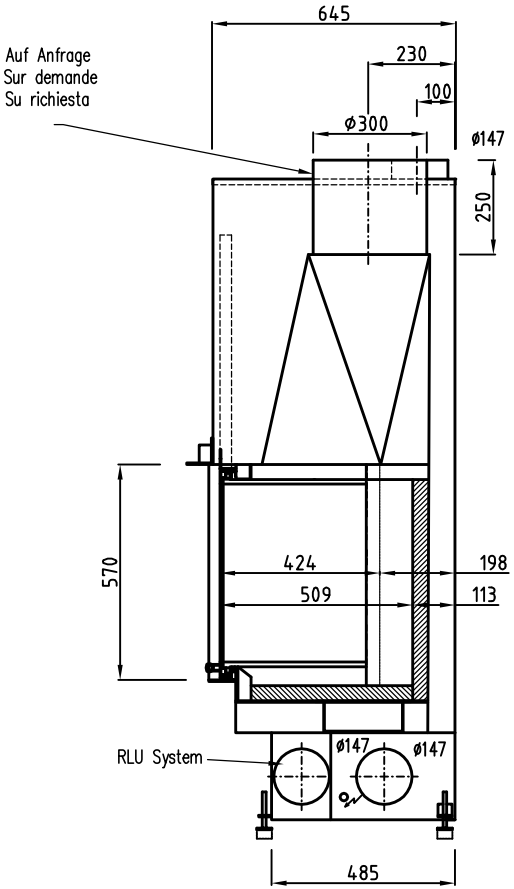

Swiss Oeko 3000 Rondello 200 Star

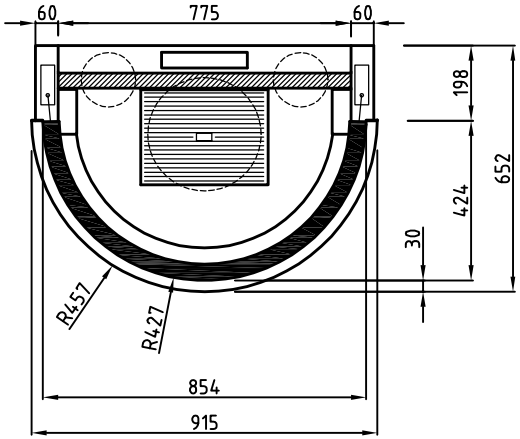

* Türe total versenkbar
* porte entièrement invisible et rabattable
* porta completamente a scomparsa