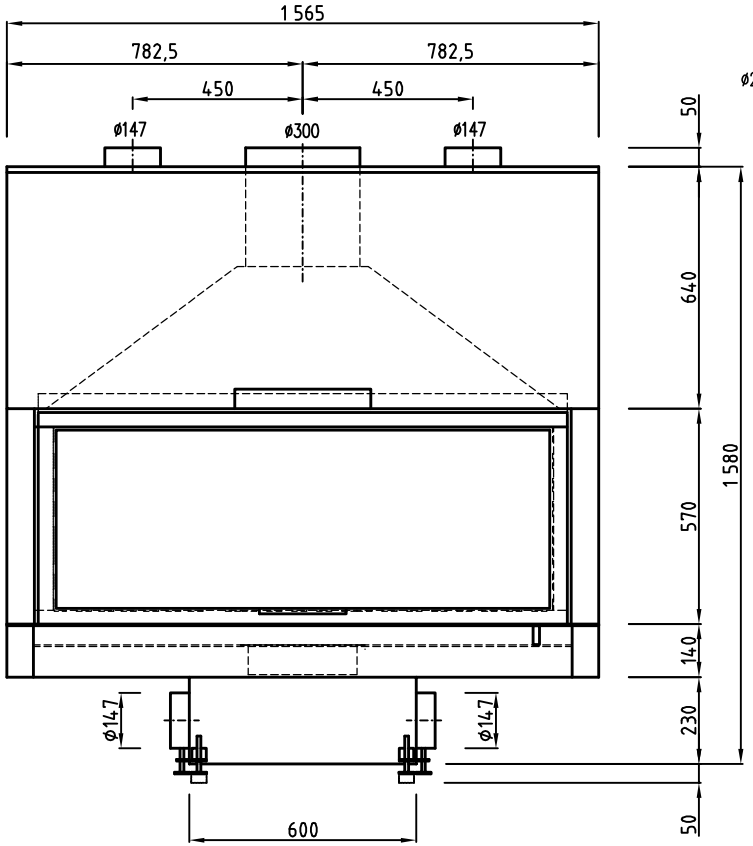

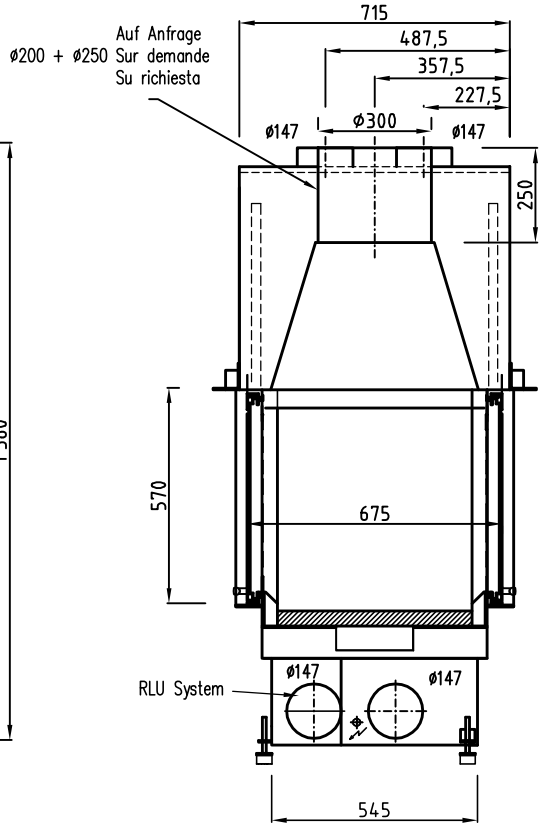

Swiss Oeko 3000 Tunnel Mega Largo

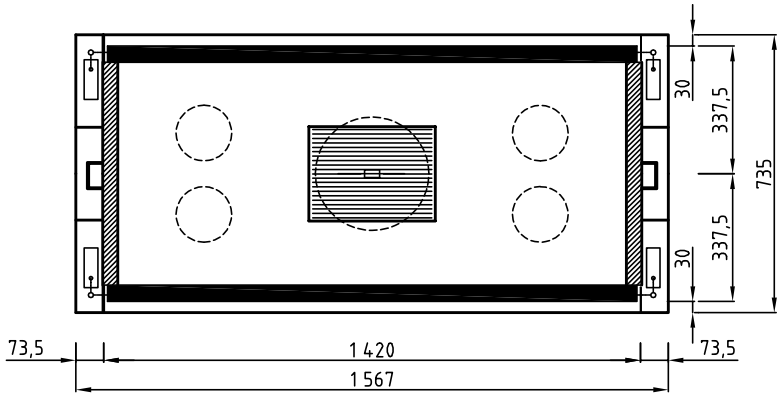

* Türe total versenkbar
* porte entièrement invisible et rabattable
* porta completamente a scomparsa