NOVITÀ

TWIST

L'ombrellone ergonomico a montante centrale

Glatz

TWIST

> 98 %
UV
Protection

Struttura	6 o 8 pezzi Montante ∅ 45 mm Design d'alto livello Funzione: tutte le funzioni di comando ad altezza fianchi: apertura/chiusura tramite manovella, inclinazione di 32° tramite manopola, rotazione di 360° tramite maniglia di serraggio a ripresa Telo autotensionante mediante estremità delle stecche flessibili Tetto del struttura: rotondo, quadrato, rettangolare Gli angoli del tessuto sono rinforzati con pelle (Qualità dei tessuti 5, 4)
Colore del struttura	Alluminio verniciato a polvere in bianco opaco e antracite
Telo di copertura	Qualità dei tessuti 5: poliacrilico, 300 g/m², UV Protection > 98 % Qualità dei tessuti 4: poliestere, 250 g/m², UV Protection > 98 % Qualità dei tessuti 2: poliestere, 220 g/m², UV Protection > 98 %, (Disponibile solo nel modello precedente)
Volant	Disponibile soltanto senza
Fodera di protezione	Ordinabile facoltativamente
Accessori	Montante inferiore con regolazione dell'altezza
Accessori elettrici	LED Osyrion Spot con batteria ricaricabile integrata

Applicazione

Sistemi di ancoraggio

TWIST,
© Int. Patents pend.

Swiss Design

Assortimento

	Grandezza nominale senza volant	Numero stecche	Numero d'articolo Struttura bianco opaco	Numero d'articolo Struttura antracite
	cm			
⬡	Ø 270	8 pezzi	207 00 270 161	207 00 270 301
	Ø 300	8 pezzi	207 00 300 161	207 00 300 301
	Ø 330	8 pezzi	207 00 330 161	207 00 330 301
□	240×240	8 pezzi	207 00 241 161	207 00 241 301
▭	210×150	6 pezzi	207 00 212 161	207 00 212 301
	250×200	6 pezzi	207 00 252 161	207 00 252 301

Grandezza nominale	Distanza laterale	Montante Ø	Superficie di base	Altezza chiuso	Distanza cursore	Altezza di passaggio / inclinato	Altezza totale / inclinato	Fondazione	Peso minimo per la base	Velocità max. del vento ammissibile, ad ombrellone aperto
cm	cm	cm	m²	cm	cm	cm	cm	cm	kg	km/h (Bft.)
A	**AS**	**M**	**B**	**E**	**D**	**F/K**	**G/L**	**C**		
Ø 270	250	4.5	5.2	100	90	205/130	235/275	50×50	40	55 (7)
Ø 300	275	4.5	6.4	90	90	205/120	240/280	60×60	40	50 (7)
Ø 330	305	4.5	7.7	75	90	205/115	240/290	60×60	55	45 (6)
240×240	-	4.5	5.8	70	90	205/135	240/265	50×50	40	45 (6)
210×150	-	4.5	3.2	105	90	205/160	230/245	50×50	30	55 (7)
250×200	-	4.5	5.0	80	90	205/150	240/255	50×50	40	45 (6)

Le misure indicate si basano su valori medi estrapolati e possono essere leggermente diverse sul prodotto finale (± 2 % ± 5 cm). Come da tradizione la dimensione nominale si calcola pari al doppio della lunghezza delle stecche. Pertanto la dimensione nominale può trovarsi al di fuori dell'intervallo di tolleranza indicato. Le misure in altezza si basano sul capsula da incassare nel suolo BT e nelle varianti di base esse differiscono tra loro in misura irrilevante. Senza base in acciaio: meno 5 cm. Le velocità massime del vento ammissibili, secondo la nostra distinta separata, sono subordinate alla presenza di un ancoraggio fisso al suolo e valgono solo se la capote si trova in posizione orizzontale. In presenza di più ombrelloni, occorre rispettare una distanza minima di 20 cm tra un ombrellone e l'altro e tra ombrelloni e muri.

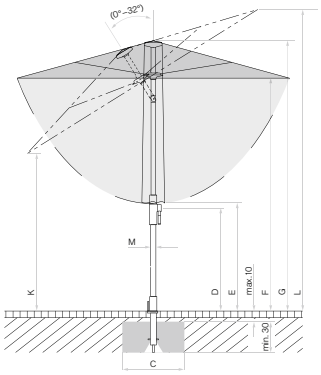

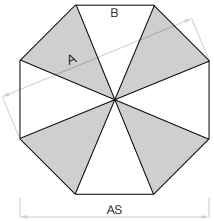

8 pezzi

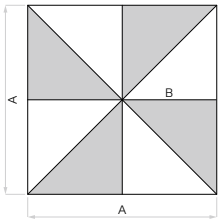

8 pezzi

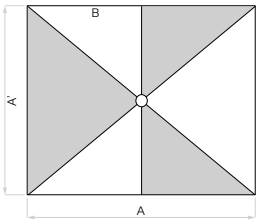

6 pezzi

Rivestimento del soffitto sciolto max. 10 cm, spessore del cemento min. 30 cm (rispettare la profondità del gelo), Garantire lo scarico d'acqua

1

2

3

4

5

6

7

8

9

10

11

12

13

Accessori

		Indispensabile	Numero d'articolo
	Fodera di protezione in tessuto di poliestere rivestito e antistrappo		
1	Fodera di protezione con asticella e cerniera		350 01 609 980
	10 pezzi, fodera di protezione con asticella e cerniera		350 01 609 974
	Accessori elettrico		
2	Luce a batteria ricaricabile OSYRION Spot LED, set da 2 pezzi, con telecomando, incl. caricabatterie e caricabatterie		350 01 563 000
3	Luce a batteria ricaricabile OSYRION Spot LED, set da 4 pezzi, con telecomando, incl. caricabatterie e caricabatterie		350 01 563 100

Fissaggi

	Capsule da incassare nel suolo		
4	Capsula da incassare nel suolo BT, in acciaio zincato	Tubo di raccordo BT	350 01 206 100
	Supporti murali		
5	Supporto murale Z, 180 mm, acciaio zincato	Tubo portante Z	350 01 205 000
	Base		
6	Base in cemento Z, 30 kg, Ø 47 × 8.5 cm	Tubo portante Z	350 01 109 532
6	Base in cemento Z, 40 kg, Ø 60 × 8.5 cm	Tubo portante Z	350 01 109 529
	1 pallet (20 pezzi) base in cemento Z, 40 kg, Ø 60 × 8,5 cm	Tubo portante Z	350 01 109 533
6	Base in cemento Z, 55 kg, Ø 60 × 11 cm	Tubo portante Z	350 01 109 528
	1 pallet (20 pezzi) base in cemento Z, 55 kg, Ø 60 × 11 cm	Tubo portante Z	350 01 109 534
7	Base in acciaio Z, 40 kg, 58.5 × 58.5 × 2 cm, acciaio zincato	Tubo portante Z	350 01 100 210
	Piastra con carico addizionale da 30 kg, 57.5 × 57.5 × 1.7 cm, acciaio zincato		350 01 100 310
	Base con ruote		
8	[3] Base in granito naturale Z, 40 kg, 45 × 45 × 8 cm, pietra naturale, con rotelle e maniglia estraibile	Tubo portante Z	350 01 109 465
8	[3] Base in granito naturale Z, 55 kg, 55 × 55 × 9 cm, pietra naturale, con rotelle e maniglia estraibile	Tubo portante Z	350 01 109 445
9	[3] Base con rotelle Z, 55 kg, 65 × 65 × 11 cm, cemento chiaro (senza piastra decorativa) NOVITÀ	Tubo portante Z + Piastra decorativa	350 01 110 000
	Piastra decorativa grigia per base con ruote Z, 55 kg, plastica NOVITÀ		350 01 110 110
	Piastra decorativa antracite per base con ruote Z, 55 kg, plastica NOVITÀ		350 01 110 120
	Piastra decorativa sabbia per base con ruote Z, 55 kg, plastica NOVITÀ		350 01 110 130
10	[1,3] Supporto dotato die rotelle Z, 55 kg, 65 × 65 × 11 cm, Colata di cemento decorativa	Tubo portante Z	350 01 102 900
	[1,3] 1 pallet (5 pezzi) base con rotelle Z, 55 kg, 65 × 65 × 11 cm, colata di cemento decorativa	Tubo portante Z	350 01 102 950
	Tubi portanti/tubi di raccordo		
11	Tubo portante Z, interno, Ø 40 / 37 mm, acciaio zincato NOVITÀ		350 01 201 610
12	Tubo di raccordo BT, interno, Ø 40 / 37 mm, acciaio zincato, incl. copertura bianco opaco NOVITÀ		350 01 201 816
	Tubo di raccordo BT, interno, Ø 40 / 37 mm, acciaio zincato, incl. copertura antracite NOVITÀ		350 01 201 830
	Montante inferiore		
	Montante inferiore con regolazione dell'altezza fino a 25 cm, bianco opaco NOVITÀ		350 01 902 716
	Montante inferiore con regolazione dell'altezza fino a 25 cm, antracite NOVITÀ		350 01 902 730
	Diversi tipi di fissaggi		
13	Punta per prati Z, 85 × 150 × 350 mm, acciaio zincato	Tubo portante Z	350 01 205 400

[1] fino ad esaurimento delle scorte
[3] adatto esclusivamente a superfici piatte e prive di fughe

01/2023 it – 259 420 01 143 ® by Glatz AG

Glatz AG
Ombrelloni
Stagione 2023

glatz.com